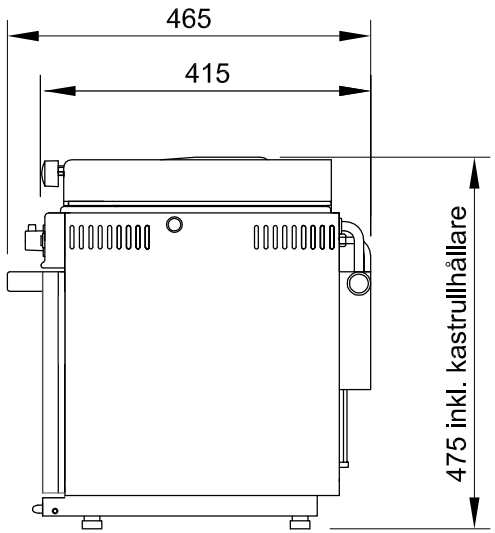

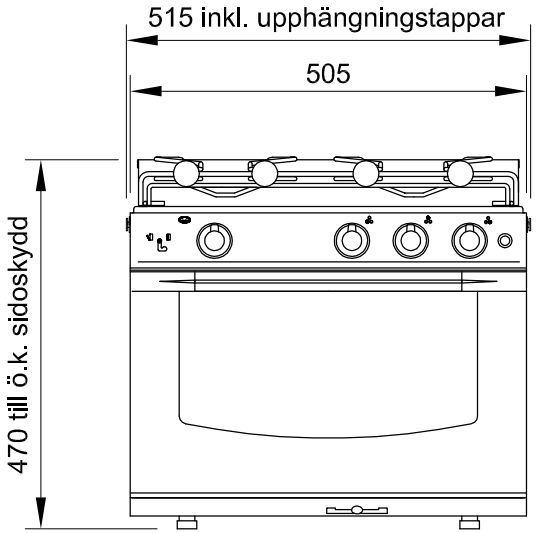

Inbyggnadsmått vid fast installation

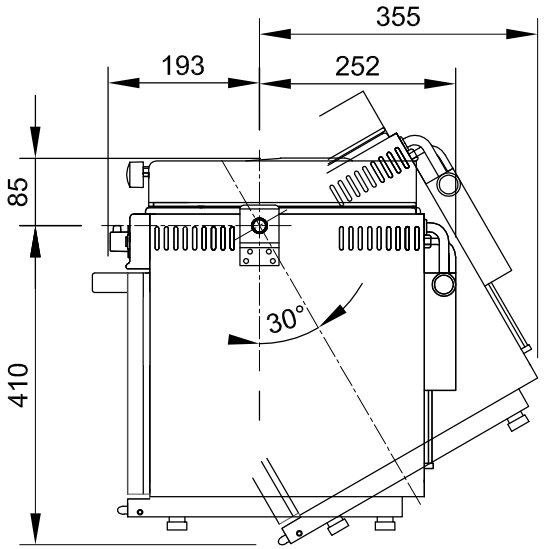

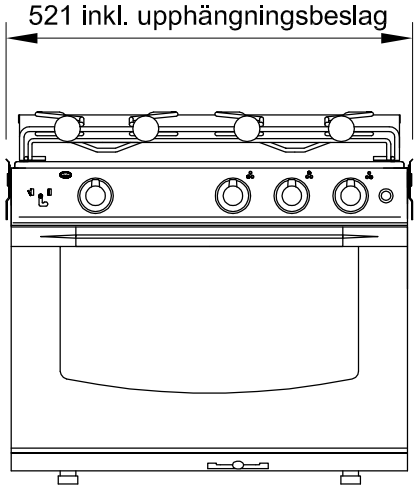

Inbyggnadsmått med balansupphängning

Gäller för:
832-80, 813-80,
863-40 och 833-40

Itemref	Quantity	Title/Name, designation, material, dimension etc			Article No./Reference	
Designed by		Checked by	Approved by – date	Filename	Date 070125/LLG	Scale
Owner Thermoprodukter AB Kalmar				Title/Name Inbyggnadsmått Le Gascogne		
				Drawing number G1062	Edition 2	Sheet

RevNo	Revision note	Date	Signature	Checked
2	Bredd ändrad till 505 från 500	070125	LLG	